BIBLIOTECAS UdeC

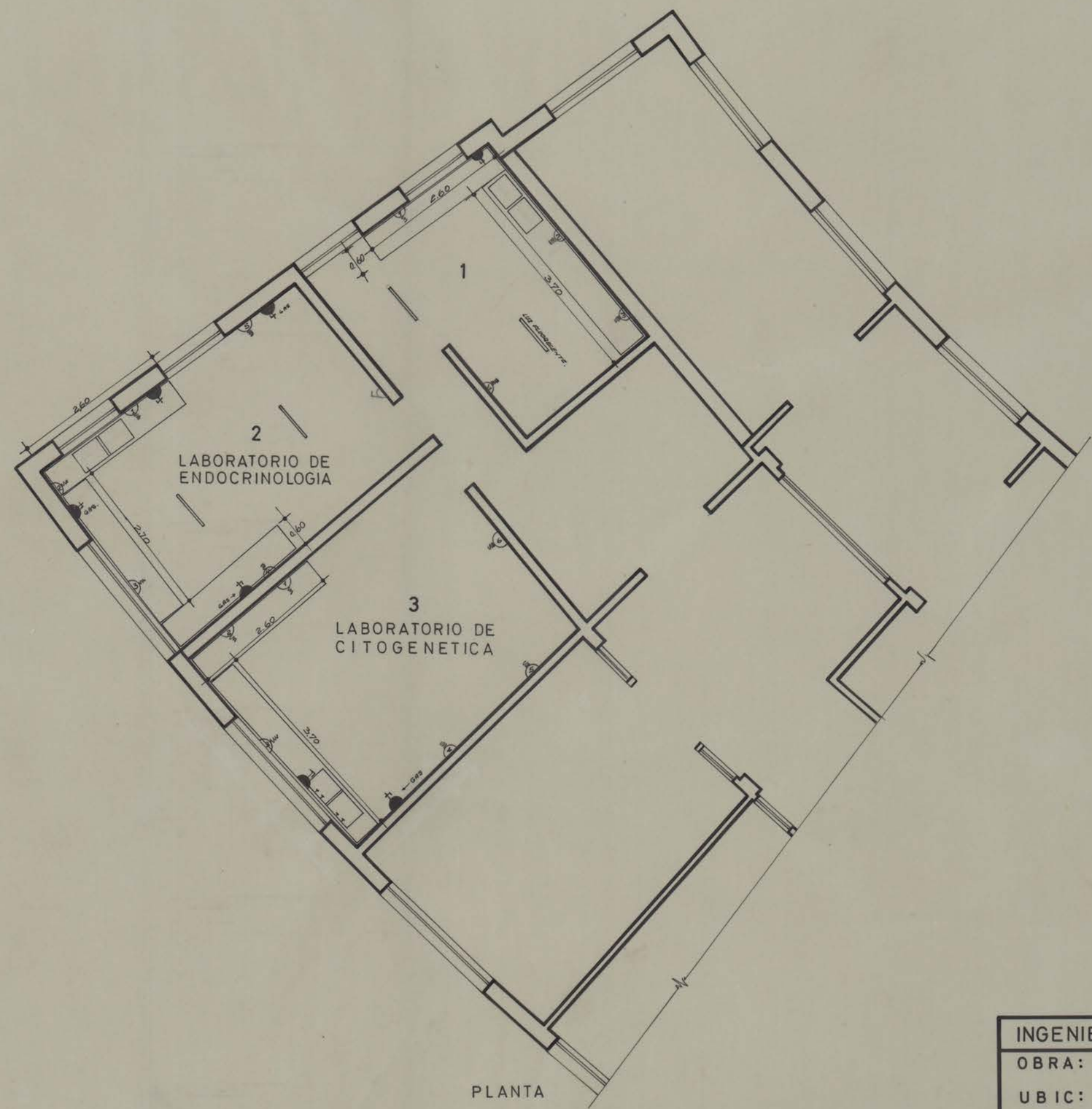

PLANTA

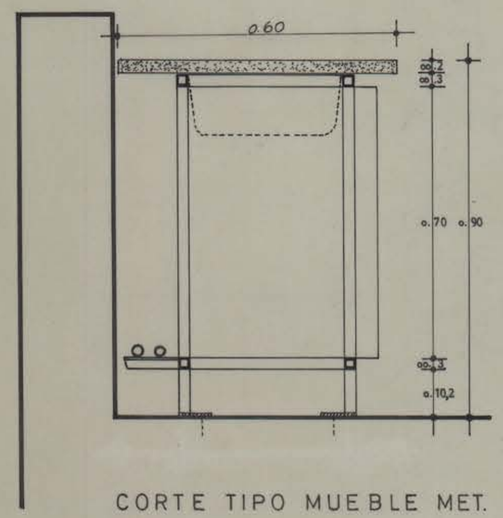

CORTE TIPO MUEBLE MET.

LABORATORIO Nº1 GAS UNA LLAVE
Nº 1-2 y 3 ENCHUFES ALTOS + - 1.10 MT
Nº 4 " BAJOS

LABORATORIO Nº2
GAS DOS LLAVES
Nº 1-2 y 3 ENCHUFES ALTOS 1.10 DOBLES
4 5 y 6 " BAJOS DOBLES

LABORATORIO Nº3
GAS CUATRO LLAVES
Nº 1-2-3 y 4 ENCHUFES ALTOS DOBLES 1.10MT
Nº 5 BAJOS DOBLES

INGENIERIA Y MANTENCION- UNIVERSIDAD DE CONCEPCION				
OBRA: ESCUELA DE MEDICINA (FISIOPATOLOGIA.)			143/73	L-139
UBIC: CAMPUS UNIVERSITARIO				
PLANO: MUEBLES EN TERCER PISO.				
JOSE MILLAN A. ARQTO-JEFE.	JORGE HERRERA C. ARQTO.	ANDRES ARANEDA D. DIBUJO	ESCALA 1/50	5 NOV. 1973.